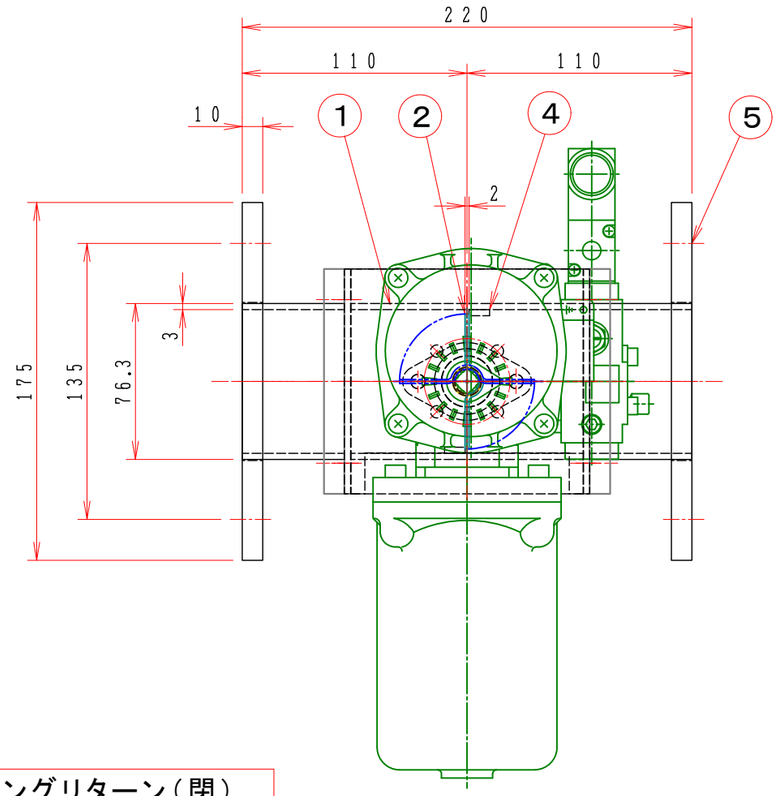

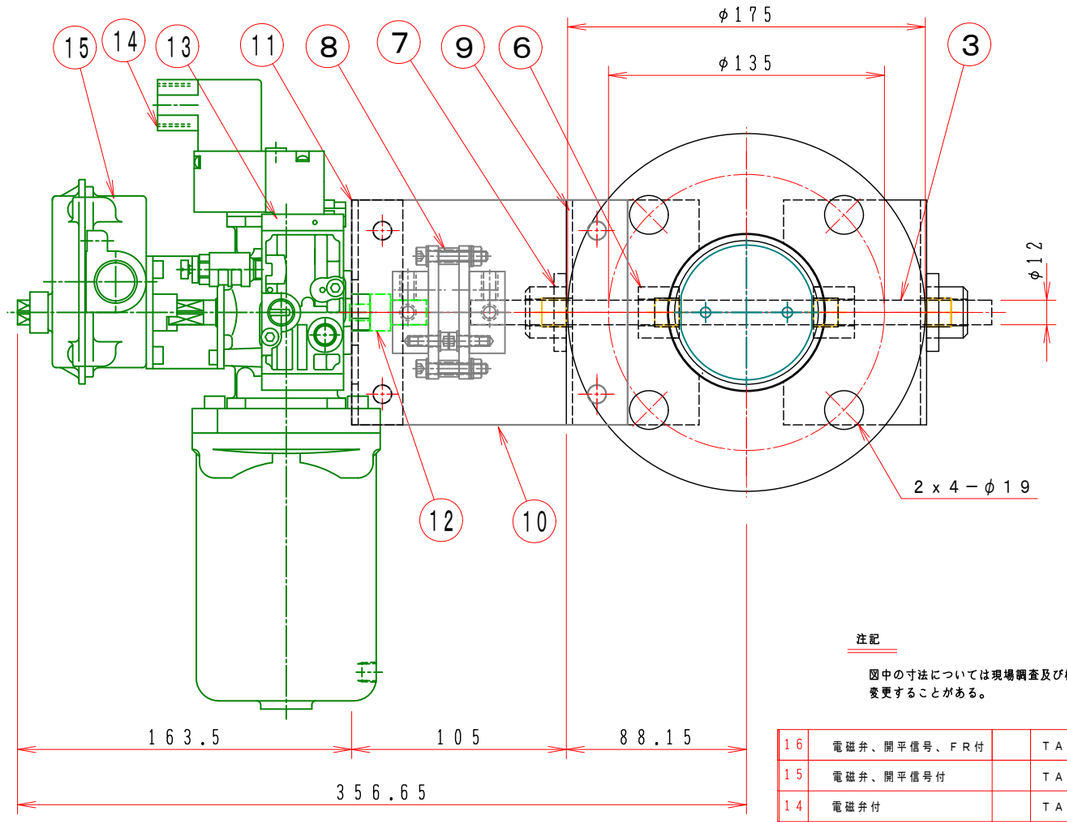

スプリングリターン（閉）

フローシート図

［TA2−0402R−□□−□□□］

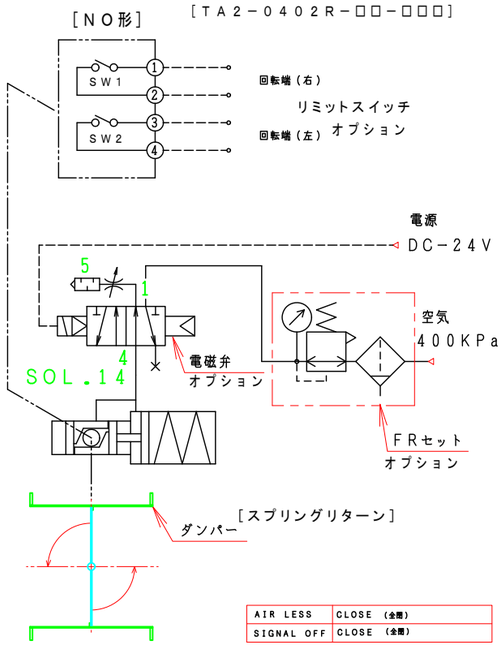

AIR LESS	CLOSE （全開）
SIGNAL OFF	CLOSE （全開）

特　記

1．板フランジとケーシング接合部の内面は全溶接、外側は点付溶接。

2．仕上げは内外面酸洗いとする。

3．本図ダンパーの使用範囲は下記の通です。　　外径寸法はミリサイズ（ダクトサイズ）です。

静圧：±4．0KPa以下　風速：25m／s以下　温度：−10〜200℃以下

☆　ロータリーアクチェーターは仕様により異なります、別途お問い合せ下さい。

注記

図中の寸法については現場調査及び機器設計等の進捗にともなって変更することがある。

No	部品名称 TITLE	数量 QTY	備考（規格・寸法）(DIMENSIONS)
16	電磁弁、開平信号、FR付		TA2−040R（L）−32−SN5オプション
15	電磁弁、開平信号付		TA2−040R（L）−31−SN5オプション
14	電磁弁付		TA2−040R（L）−30−SN5オプション
13	ロータリーアクチェーター	1	TA2−040R（L）−00
12	アダプター	1	SS400
11	駆動部取付板	1	SPC 3.2t
10	断熱接続板	2	PMX−573 10t
9	軸受取付基台	2	SUS−304 3.0t
8	耐熱カップリング	1	C−651212L　PMX−573
7	軸受け	2	F20112XU
6	シャフトボス	2	B20112XU
5	フランジ	2	SS400 PL=10t （SUS）
4	羽根当て	1	SUS304 3x10
3	シャフト	1	SUS304 φ12
2	可動羽根	1	SUS304 2.0t
1	ダンパー本体	1	MD−75φ SUS304 3.0t

回数 REV.MARK	年月日 DATE	承認 APPROVED BY	変更者 REVISED BY	記事 CONTENTS

変更 REVISIONS

尺度 SCALE 1：3

単位 UNITS mm

承認 APPROVED BY

検図 CHECKED BY

設計 DESIGNED BY

製図 DRAWN BY 武田 DEC. 18. 2006

保管 REGISTERED

栄進空調株式会社
EISHIN KUCHO CO., LTD.

名称 TITLE

自動・ダンパー
EHDHARF−75−EHU

耐熱200℃ （SUS）

図面番号 DRAWING NO. EHDHARF−75−EHU

01/10

変更回数 REV.MARK 01

工事番号 JOB No.